JBF5114C 型点型家用感温火灾探测器

使用说明书

（使用产品前，请阅读使用说明书）

1 概述



JBF5114C 点型家用感温火灾探测器（以下简称探测器）是青鸟电子开发的采用朱鹮芯片的家用感温探测器，产品可对安装环境的温度快速变化或是恒定温度做出快速响应，当满足相应的报警条件时，上传报警信息至火灾报警控制器。

1.1 产品特点

- 低功耗，无极性二总线产品，支持远距离通讯，通讯距离≤1000 米；
- 内置青鸟电子自研的火灾探测报警专用微处理器「朱鹮」；
- 探测器硬件电路设计高度集成，性能稳定可靠；
- 射频电磁场辐射抗扰度能力大于 30V/m；
- 满足 A2R 类要求， 同时具备定温、差温报警功能；
- 具备温度传感器异常状态报警功能；
- 报警时具备蜂鸣提示功能；

1.2 适用范围

- 各类住宅建筑的起居室、卧室等场所；

1.3 型号组成

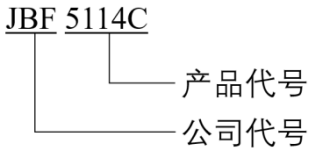

2 工作原理

感温探测器由热敏电阻及相应的放大处理逻辑电路组成。热敏电阻是一种具有温度敏感性的半导体器件，阻值随温度的变化而变化，当温度达到设定报警阈值时探测器会发出报警信号并会发出报警声音。

3 性能参数

环境特性

工作温度	-10～+50℃
贮存温度	-20～+65℃
相对湿度	≤93%±3（40±2℃无凝露）

防爆特性

防爆标志	不涉及

电气特性

工作电压	总线 DC13V-28V，调制型，控制器提供
监视电流	≤150uA（总线 24V）
报警电流	≤1.5mA（总线 24V）
确认灯	监视状态闪亮（红色），报警状态常亮（红色），故障状态常亮（黄色）
声压级	初始声压小于 45dB ，逐渐增大至 70dB

通讯特性

线 制	无极性 二总线
编址范围	11 协议：1~200 ；62 协议：1~252
编址方式	电子编码器编码
最远传输距离	1000m（导线截面积≥1.0mm²）

机械特性

外 观	PANTONE Warm Gray 1 C 米白色
外壳材质	塑料
产品质量	75g（含底座）
外形尺寸	100mm × 41mm（直径×高度，含底座）

探测特性

保护面积	保护面积 20-30m²
类别	A2R

认证特性

消防强制 CCC 认证

执行标准

1）	GB 22370-2008 《家用火灾安全系统》

4 安装调试

4.1 安装说明/步骤

- 外形及安装尺寸如图 1 所示（单位 mm）：

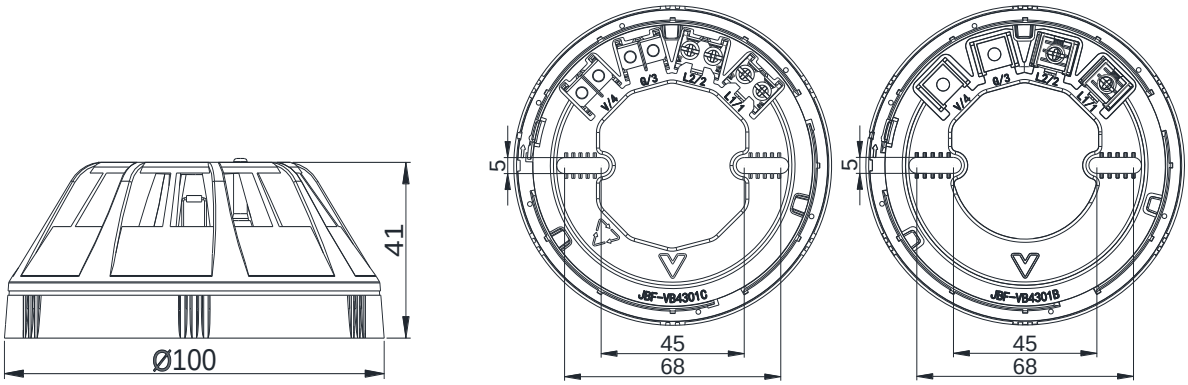

图 1　外形及安装尺寸图

- 将探测器底座用 2 只 M4 的螺钉紧固在预埋盒上；
- 施工中建议使用截面积≥1.0mm² 的阻燃双绞线（ZR-RVS2*1.0mm²），L1、L2 分别接在安装底座的端子 L1、L2 上，无需区分极性；
- 用编码器对探测器写入地址；
- 将探测器嵌入底座，然后按顺时针方向拧紧即可；
- 安装时宜戴手套操作，以保持探测器外壳清洁。
- 安装图例：

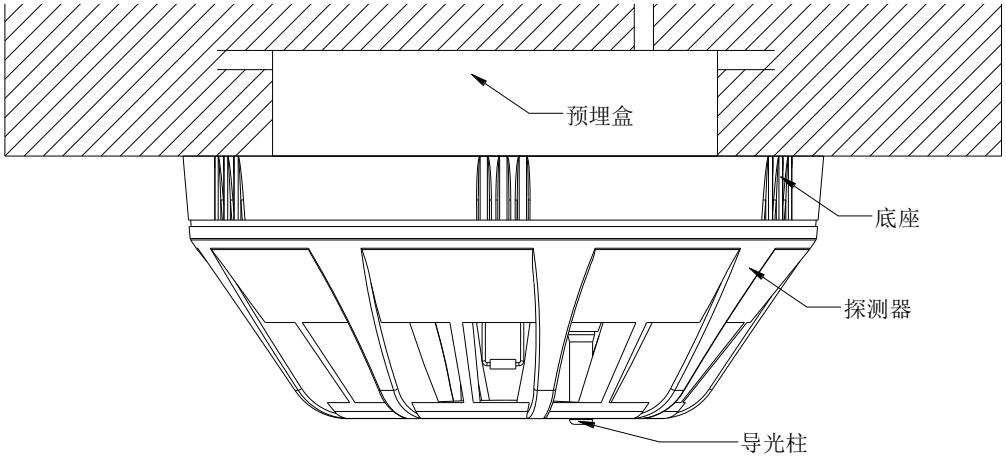

图 2　安装图例

- 本探测器适用 JBF-VB4301B、JBF-VB4301C 底座：

- 接线图例：

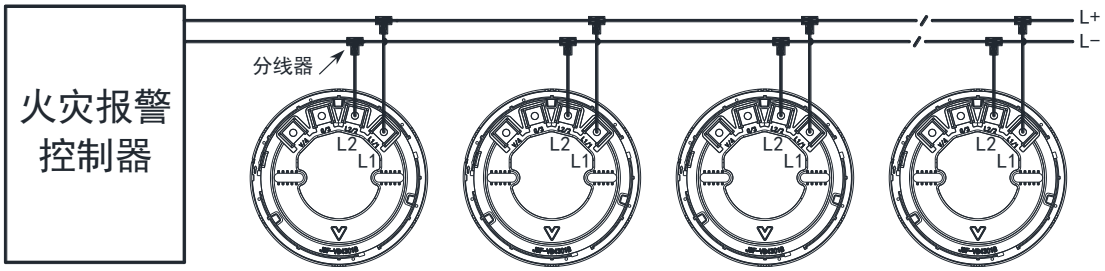

图 3　配接 JBF-VB4301B 图例

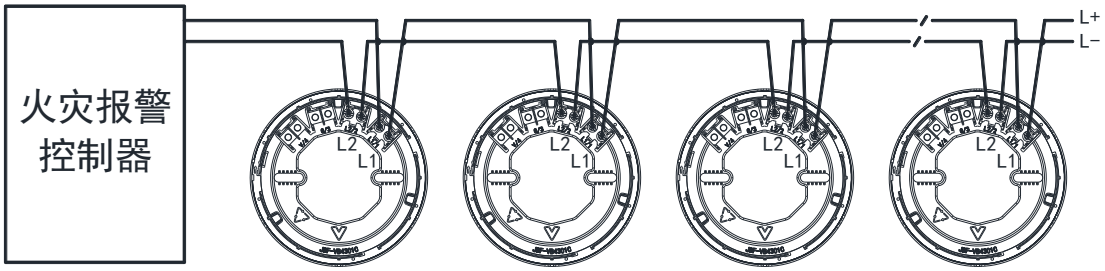

图 4　配接 JBF-VB4301C 图例

4.2 调试方法

- 首先使用电子编码器对探测器进行编码；
- 产品安装好后操作控制器对其进行登记；
- 使用专用消防测试温枪，对准探测器上栅格孔进行加热，探测器报警后指示灯变为红色常亮；
- 复位控制器，探测器恢复正常监视状态。

5 故障分析与排除

故障现象	原因分析	排除方法
巡检灯不亮	线路接触不良	检查与控制器之间的线路
	控制器供电问题	检测总线电压是否正常
巡检灯黄色常亮，报故障	热敏电阻短路或者断路	查看外观，热敏电阻是否有明显脱落或者短路现象
登记失败	地址不在正常范围	参照工程编码表重新编码
	同回路现场部件重号	使用编码器重新编码

6 保养、维护

- 建议检测验收前加防尘罩保护，但系统正式运行前一定要去掉防尘罩。
- 定期进行探测器报警试验，建议每半年一次。
- 根据 GB 29837-2013《火灾探测报警产品的维修保养与报废》相关规定，产品使用寿命一般不超过 12 年。

7 开箱及检查

打开包装后，本产品应该包括：

点型家用感温火灾探测器(不含底座）
产品使用说明书

如发现任意项有缺失或有损坏，请速与当地经销机构联系。

8 注意事项、免责声明

- 在使用中，必须严格按照本说明书的描述进行安装与调试。
- 本公司保留对本说明书的最终解释权。

河北青鸟电子有限公司

生 产 者：河北青鸟电子有限公司

生产者地址：河北涿鹿涿下路工业园

生产企业：河北青鸟电子有限公司

生产企业地址：河北省涿鹿涿下路工业园

通讯地址：中国北京市海淀区成府路 207 号北大青鸟楼

邮　　编：100871

服务热线：400 0089 119

传　　真：010-62755692

网　　址：http://www.jbufa.com